Счётчик циклов CVe

CVE

Общее описание

Превосходя возможности счетчиков Counterview серий R и 100/200, новый электронный счетчик CVe Monitor v2 контролирует работу формы, позволяя пользователям видеть данные на мониторе или в обстоятельных отчетах, используя программное обеспечение OnDemand или новую систему CVe.

Преимущества

- 7-разрядный жидкокристаллический дисплей с кнопкой для переключения режимов
- Флэш-память объемом 4 ГБ для хранения данных и батарея со сроком службы 4+ года
- Влагонепроницаемый, степень защиты IP52
- Макс. температура: 190 °F (90 °C)
- Размерная совместимость с механическими CounterViews

Варианты монтажа

Внутренний монтаж

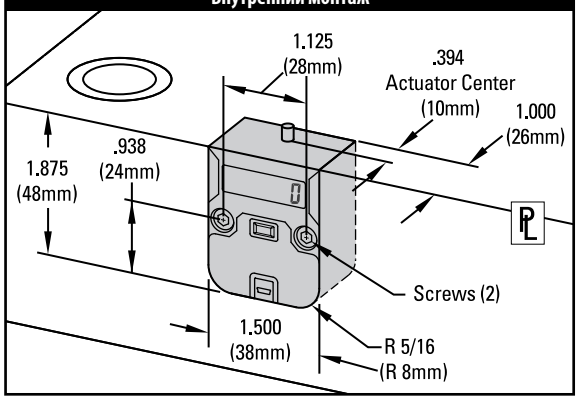

Внутренний монтаж на удлинителе

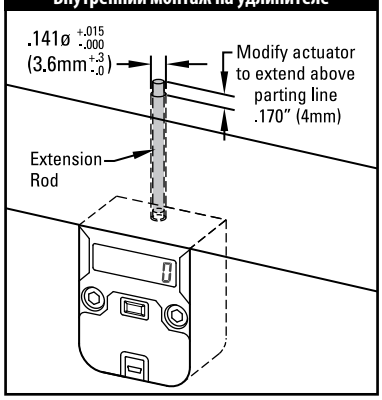

Внешний монтаж с монтажным блоком

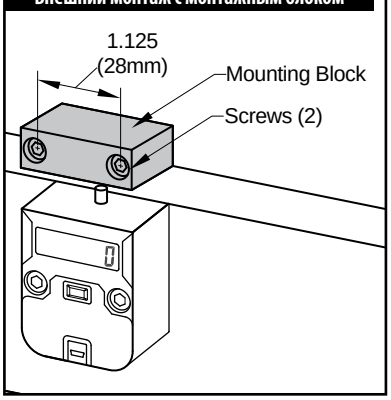

Как заказать:

Для установки ниже линии разъема (т. е. планок, как показано в центре рисунка выше), закажите один CVENTID или CVENTMD

Для установки вне формы (правый рисунок) закажите 1 CVEMBID или CVEMBMD

Номер изделия	Описание	МОнтаж	Винты (2)
CVEPLID	CVe дюймовый	Линия разъема	#8-32 x 1" SHCS
CVEPLMD	CVe метрический	Линия разъема	M4 x 25мм SHCS
CVENTID	CVe дюймовый (со штоком 8")	Удлинитель (включая шток 8")	#8-32 x 1" SHCS
CVENTMD	CVe метрический (со штоком 203 мм)	Удлинитель (включая шток 203 мм)	M4 x 25мм SHCS
CVEMBID	CVe дюймовый (с монтажным блоком)	Линия разъема	#8-32 x 1" SHCS
CVEMBMD	CVe метрический (с монтажным блоком	Линия разъема	M4 x 25мм SHCS

ЗАПАСНЫЕ ЧАСТИ	
Номер изделия	Описание
CVEINT	Внутренний удлинительный шток (8"/203 мм), включая ключ для откручивания винтов CVe Monitor.
CVEXT	Внешний монтажный блок включает #8-32 x 1" SHCS (2)
CVEXT2	Внешний монтажный блок включает M4x25 мм SHCS (2)

Доступны счетчики CVe с дополнительными характеристиками по индивидуальному заказу. Свяжитесь с DME для получения информации.

Режимы работы

Начальный показатель каждого устройства -25 циклов, для возможности настройки формы и установки CVe Monitor в исходное состояние. Когда цифра достигнет нуля, все таймеры и данные на дисплее будут сброшены .В ходе работы пользователи могут нажимать кнопку на лицевой части счетчика и видеть на дисплее следующую информацию:

Число циклов
Общее число циклов за время работы формы представлено на основном экране счетчика CVe Monitor.

Время цикла
С первого производственного цикла время цикла показывается в секундах, все время работы формы

Время цикла - недавнее
Время цикла последних 25000 циклов

Пользователи могут задействовать флэш-память объемом 4ГБ на счетчике CVe Monitor, подключив устройство к ПК с помощью стандартного мини-USB кабеля (см. следующую страницу). Нажатием кнопки пользователь получает доступ к флэш-памяти, а затем область хранения отображается на ПК в виде нового имени устройства

Процент эффективности
Процент времени активной работы формы против времени простоя

Процент эффективности - недавний
Процент времени активной работы формы в последние 25000 циклов

Сброс подсчета циклов
Отдельный счетчик, который можно сбросить до нуля нажатием и удержанием для временного мониторинга циклов

CAD reference point

СЧЕТЧИК ЦИКЛОВ ЭЛЕКТРОННЫЙ CVE

Предупреждения

Как только данные инициализированы с помощью программного обеспечения OnDemand, пользователь будет получать уведомления о различных состояниях устройства.

Профилактическое техобслуживание

В ходе инициализации в счетчике CVe Monitor указывается и сохраняется дата первого профилактического техобслуживания (ПТ) и интервалы между ними. Затем, когда до первого ПТ останется менее 10%, на дисплее отобразится PM Due, как показано справа. Пользователь может отложить сигнал, удерживая кнопку в течение 2 с, вернув прибор к отображению Общего количества циклов. Когда ПТ выполняется с применением программного обеспечения OnDemand и об этом делается пометка, дата/время фиксируется в счетчике и сигнал останавливается до тех пор, пока до следующего ПТ останется менее 10%. Если ПТ не выполняется, CVe Monitor продолжит подавать сигнал, пока его не отключит пользователь или пока не будет выполнено ПТ.

Низкий заряд батареи

Срок службы батареи CVe Monitor около 4,5 лет на обычном оборудовании для литья, при контроле температуры. Когда остается менее 6 месяцев до ожидаемого конца срока службы, на дисплее появляется надпись, показанная справа. Пользователи могут отложить сигнал, удерживая кнопку в течение 2с, вернув прибор к отображению Общего количества циклов. Сигнал будет появляться каждые 30 дней, как напоминание перенести сохраненные данные на новый счетчик CVe Monitor.

Настройка и удаление

Дважды нажав на кнопку счетчика, пользователь получает доступ к дополнительным сведениям.

Настройка CVe для инструментов CounterView

В ходе инициализации пользователь может начать подсчет циклов с актуального количества циклов в действующем счетчике CounterView или с количества циклов из ведомости технического обслуживания. Получив доступ, пользователь может видеть общее число циклов оснастки, включающее число циклов со счетчика и с CVe Monitor. На экране справа оснастка выполнила 1 млн циклов изначально, и 507288 циклов после установки CVe Monitor.

Отслеживание извлечений

Когда CVe Monitor извлекается из оснастки по любой причине (например, для чистки), шипы на обратной стороне устройства запишут факт извлечения. Сообщив о настройке (изображение выше), дисплей покажет изображенное справа обозначение – количества извлечений счетчика из формы.

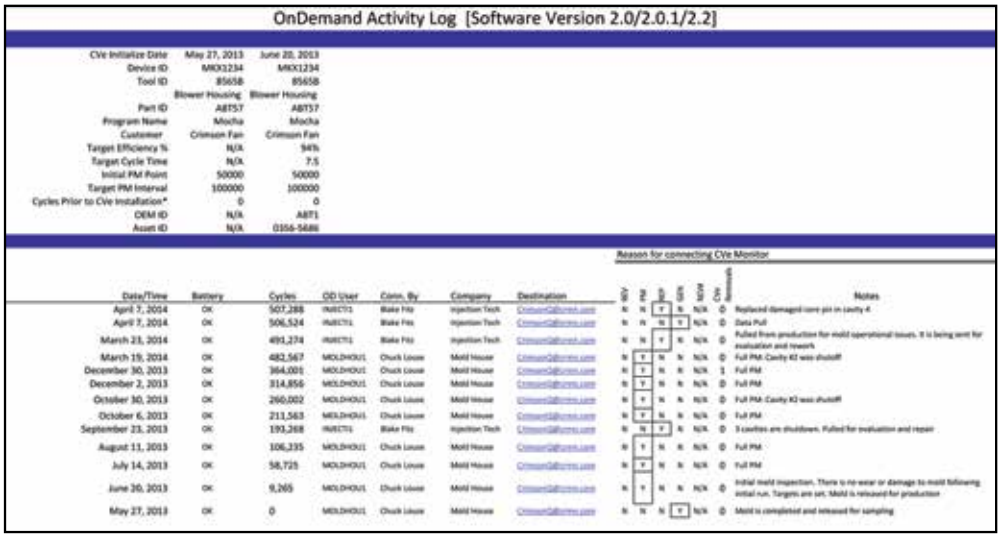

OnDemand Activity Log [Software Version 2.0/2.0.1/2.2]

CVe Initialize Date	May 27, 2013	June 20, 2013
Device ID	MKX1234	MKX1234
Tool ID	85658	85658
	Blower Housing	Blower Housing
Part ID	ABT57	ABT57
Program Name	Mocha	Mocha
Customer	Crimson Fan	Crimson Fan
Target Efficiency %	N/A	94%
Target Cycle Time	N/A	7.5
Initial PM Point	50000	50000
Target PM Interval	100000	100000
Cycles Prior to CVe Installation*	0	0
OEM ID	N/A	ABT1
Asset ID	N/A	0356-5486

Date/Time	Battery	Cycles	OD User	Conn. By	Company	Destination	Reason for connecting CVe Monitor: Qty	Rep	Sub	Clean	Mod	Cve	Comments	Notes
April 7, 2014	OK	507,288	INJECTS1	Blake Fitz	Injection Tech	Crimson@crmn.com	N	N	Y	N	N/A	0		Replaced damaged core pin in cavity 4
April 7, 2014	OK	506,524	INJECTS1	Blake Fitz	Injection Tech	Crimson@crmn.com	N	N	N	Y	N/A	0		Data Pull
March 23, 2014	OK	491,274	INJECTS1	Blake Fitz	Injection Tech	Crimson@crmn.com	N	N	Y	N	N/A	0		Pulled from production for mold operational issues. It is being sent for evaluation and rework
March 19, 2014	OK	482,567	MOLDHOU1	Chuck Louse	Mold House	Crimson@crmn.com	N	Y	N	N	N/A	0		Full PM: Cavity K2 was shutoff
December 30, 2013	OK	364,001	MOLDHOU1	Chuck Louse	Mold House	Crimson@crmn.com	N	Y	N	N	N/A	1		Full PM
December 2, 2013	OK	314,856	MOLDHOU1	Chuck Louse	Mold House	Crimson@crmn.com	N	Y	N	N	N/A	0		Full PM
October 30, 2013	OK	260,002	MOLDHOU1	Chuck Louse	Mold House	Crimson@crmn.com	N	Y	N	N	N/A	0		Full PM: Cavity K2 was shutoff
October 6, 2013	OK	211,563	MOLDHOU1	Chuck Louse	Mold House	Crimson@crmn.com	N	Y	N	N	N/A	0		Full PM
September 23, 2013	OK	193,268	INJECTS1	Blake Fitz	Injection Tech	Crimson@crmn.com	N	N	Y	N	N/A	0		3 cavities are shutdown. Pulled for evaluation and repair
August 11, 2013	OK	106,235	MOLDHOU1	Chuck Louse	Mold House	Crimson@crmn.com	N	Y	N	N	N/A	0		Full PM
July 14, 2013	OK	58,725	MOLDHOU1	Chuck Louse	Mold House	Crimson@crmn.com	N	Y	N	N	N/A	0		Full PM
June 30, 2013	OK	9,265	MOLDHOU1	Chuck Louse	Mold House	Crimson@crmn.com	N	Y	N	N	N/A	0		Initial mold inspection. There is no wear or damage to mold following initial run. Targets are set. Mold is released for production
May 27, 2013	OK	0	MOLDHOU1	Chuck Louse	Mold House	Crimson@crmn.com	N	N	N	Y	N/A	0		Mold is completed and released for sampling

Выше: программное обеспечение OnDemand позволяет пользователям видеть данные и сохранять записи отчетов, указывая причину создания отчетов, в том числе ПТ, общие запросы, поправки, ремонт. Можно включить примечания и тогда OnDemand записывает человека, создающего документ, для тщательности архивирования.

CAD reference point

ООО "ВИВТЕХ" 127254, Москва, ул. Руставели д. 14, стр. 6; тел./факс +7 (495) 755-91-45
www.vivtech.ru info@vivtech.ru

СЧЕТЧИК ЦИКЛОВ ЭЛЕКТРОННЫЙ CVE

Составление исчерпывающих отчетов с применением данных от CVe Monitor при работе программного обеспечения OnDemand доступно бесплатно на сайте CVeMonitor.com.

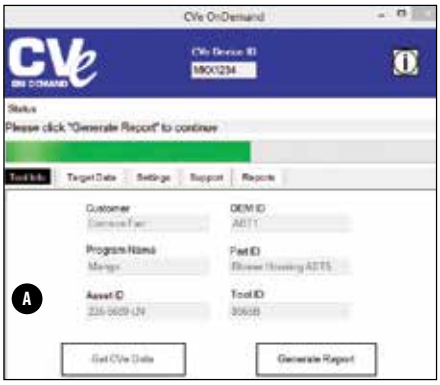

Программное обес печение OnDemand позволяет пользователям создавать отчеты в формате Adobe Acrobat (.pdf), Excel (.xls) и encrypted (.enc), чтобы д елиться с заказчиками и коллегами следующими показателями:

А. Когда CVe инициализирован, пользователи могут идентифицировать свой прибор и присоединить серийный номер устройства, который отслеживается в отчетах, используя разные опции.

Б. Можно ввести желаемое время цикла и процент эффективности . Программное обеспечение OnDemand поддерживает 10 языков, английский, нем ецкий, китайский, испанский, французский, итальянский, японский, к орейский, португальский, таиландский. Отчеты, созданн ые на выбранном языке, сравнивают реальные значения с жела емыми, предлагая быстрый обзор любых отклонений.

В. Предоставляется статистика, показывающая общее количество циклов и время простоя формы.

Г. Графически представлены еженедельные сессии, демонстрирующие уровни производственной эффективности.

Д. Еженедельное отслеживание времени цикла определяет оснастку, фиксируя отклонения за последний год.

Е. Часть отчета, посвященная производительности, оценивает показатели целевого ПТ, заданные переработчиком, и сравнивает их с фактическим состоянием.

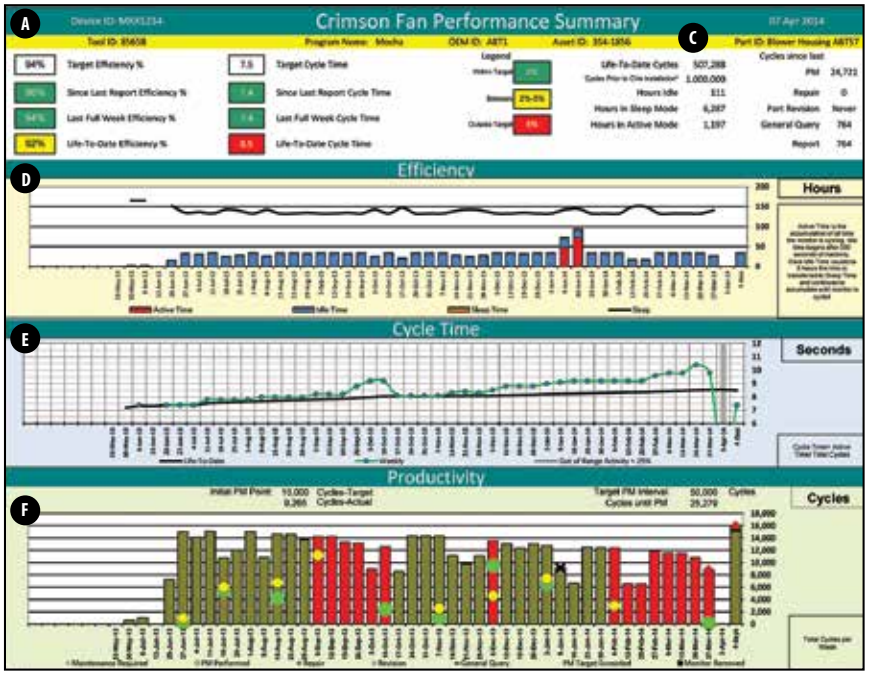

Program Watch™

Переработчики и владельцы оснастки могут видеть подробности и отклонения в своей оснастке в программе, купив Program Watch у AST. Для подробной информации свяжитесь с региональным менеджером, службой по работе с клиентами или напишите напрямую по адресу orderdesk@ast-tech.de

CAD reference point