Информация: LL - KL - DKL

Замки с защелкой используются для того, чтобы управлять плитами и перемещать их во время цикла открытия и закрытия формы.
Три разных типа замков DME обеспечивают диапазон решений по установке для всех случаев применения:

1. Замок с защелкой внешний LL Jiffy LL: оригинальный замок с защелкой DME, успешно применяемый в отрасли на протяжении почти 20 лет. Простая, компактная конструкция, позволяющая устанавливать ее в различных конфигурациях на внешней стороне формы. Поставляются замки малого, среднего и большого размера стандартной длины, легко обрезаемой до нужного размера инструментальщиком.

2. Замок с защелкой внешний KL: очень прочная конструкция, поставляемая в 6 разных размерах для форм любых размеров. Простота механической обработки и подгонки обеспечивает легкость установки на внешней стороне формы.

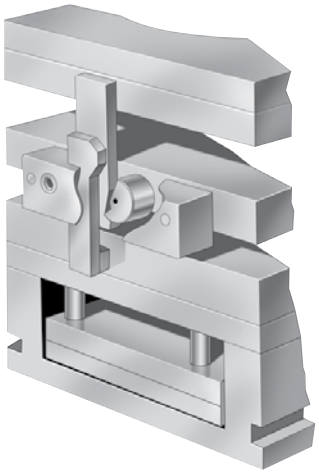

3. Замок с защелкой внутренний DKL: новая альтернативная версия, запущенная в 2004 г. и ставшая чрезвычайно популярной среди конструкторов форм, их производителей и потребителей.
Полностью помещаясь внутри формы, DKL не мешает внешним линиям охлаждения, и теперь ничто не мешает также размещать форму на боку.
Очень упрощает процесс изготовления формы, поскольку отпадает необходимость в боковой обработке плит, и остается только обработка вертикальным шпинделем. Поставляемый на заказ направленный выталкиватель позволяет экономить место в форме.

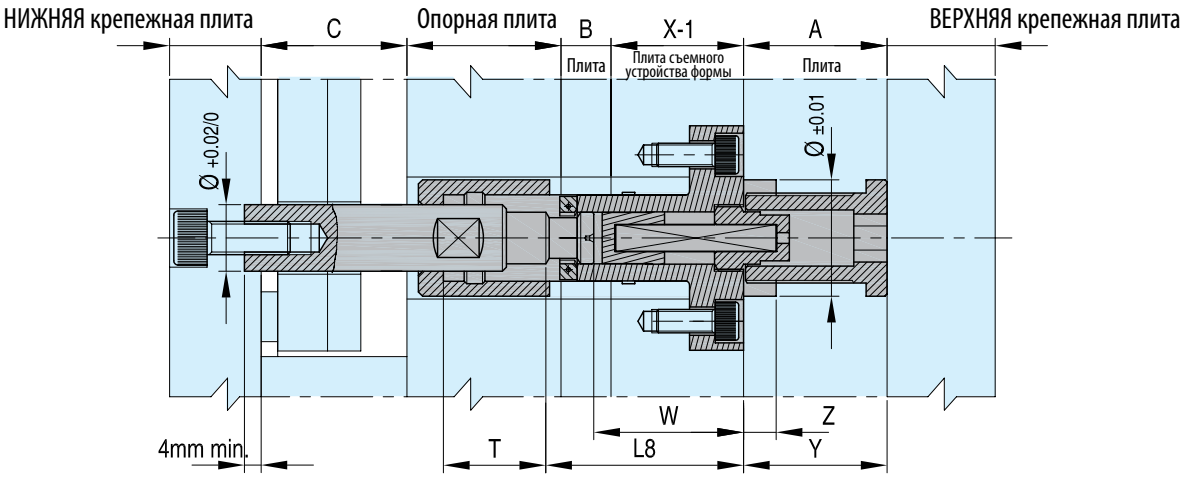

CAD reference point

ООО "ВИВТЕХ" 127254, Москва, ул. Руставели д. 14, стр. 6; тел./факс +7 (495) 755-91-45
www.vivtech.ru info@vivtech.ru

Замок с защелкой Jiffy

Информация: LL

1. Управление съемником

Часто длительность цикла увеличивается из-за того, что нужно ждать, пока сработает планка выталкивателя пресса. При применении замка с защелкой DME Jiffy, показанного на рисунке слева, съемник движется сам в результате открытия формы, без помощи планки выталкивателя пресса.

Замок с защелкой DME Jiffy позволяет уменьшить ход выталкивания, уменьшить длительность цикла и увеличить количество изделий, выпускаемых за смену.

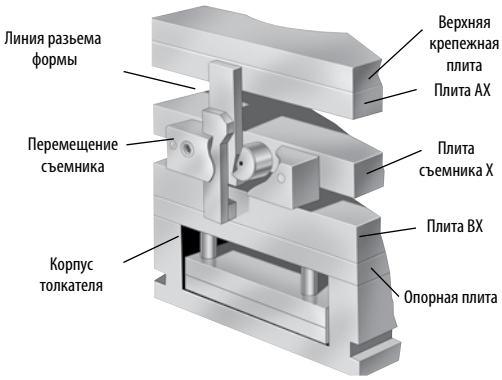

2. Для отведения плиты X от плиты A с фиксацией плит X и B.

В данном случае применения замка с защелкой Jiffy, плита «X-1» отводится от плиты «A» во время первого цикла открытия формы. Во время заранее определенного открытия (вы определяете расстояние) плита «X-1» отделяется от плиты «B» при втором открытии формы. Подобное применение замка с защелкой Jiffy особенно эффективно в случае форм типа «AX» или трехплитных форм с направляющей сверху.

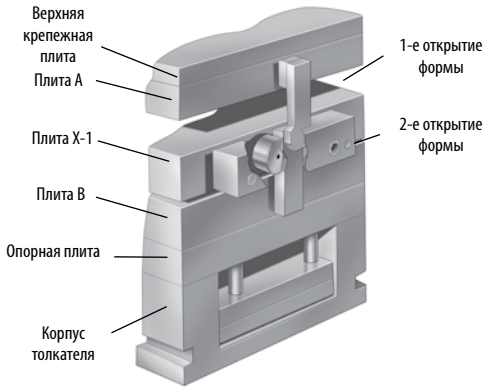

3. Для отведения пластины A от верхней крепежной плиты с фиксацией плит A и B.

В случае применения замка с защелкой Jiffy, изображенного на данном рисунке, плита A отводится от верхней крепежной плиты во время первого цикла открытия формы. Во время этой части цикла плиты A и B фиксируются. Когда высвобождающая планка проходит балансир, плиты A и B отделяются при втором открытии формы.

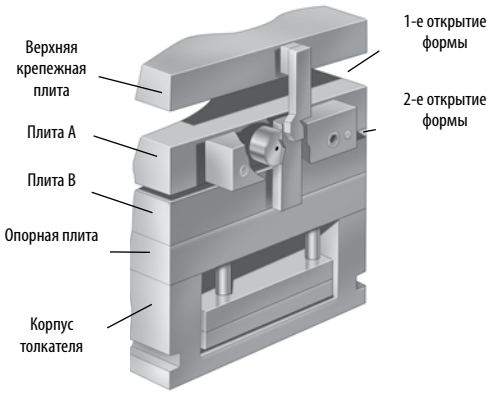

4. Задействование узла толкателя без помощи планки выталкивателя.

В случаях применения формы, когда нужен меньший ход пресса, замок с защелкой DME Jiffy чрезвычайно эффективен.

Вы можете задействовать замок с защелкой Jiffy в любой момент после того, как форма начнет открываться, и выдвинуть вперед узел толкателя. За счет этого простого действия уменьшается длительность цикла и увеличивается производительность выпуска изделий.

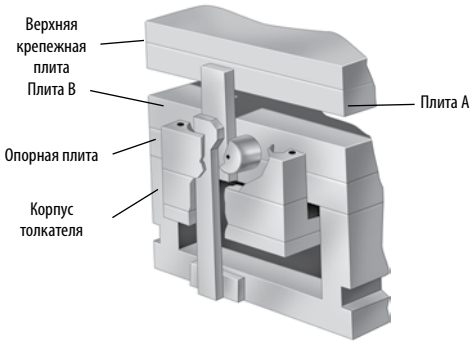

CAD reference point

LL

Замок с защелкой Jiffy

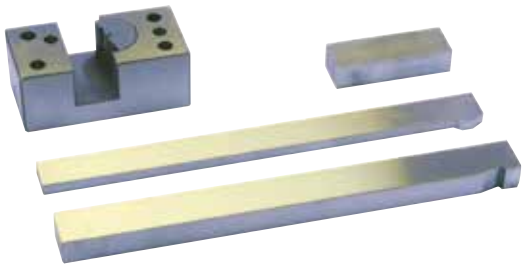

Артикул	W = ширина пресс-формы
LL051E	W <= 200
LL101E	200 < W < 400
LL151	200 < W < 400
LL201	W > 400

LL

Корпус

Корпус

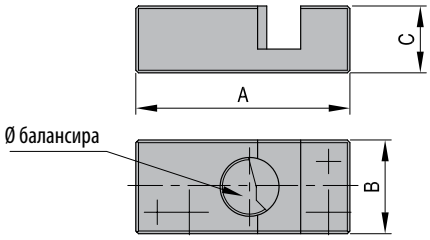

A	B	C	Ø балансира	Пружина	Для артикула
80,0	35,0	25,0	**LL052E:** 22	**LL059E**	**LL051E**
127,0	47,0	37,0	**LL102E:** 32	**LL109E**	**LL101E**
127,0	49,2	36,5	**LL102:** 31,2	**LL109**	**LL151**
152,5	74,6	61,9	**LL202:** 50,2	**LL209**	**LL201**

LL

Планка защелки

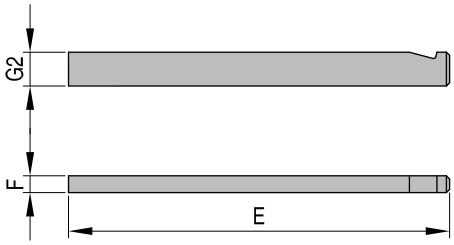

Артикул	E	F	G2	Для артикула
LL053E	180	7,9	16,0	**LL051E**
LL103E	254	11,9	24,0	**LL101E**
LL153	254	12,1	24,8	**LL151**
LL203	406	24,8	37,5	**LL201**

LL

Планка выталкивателя

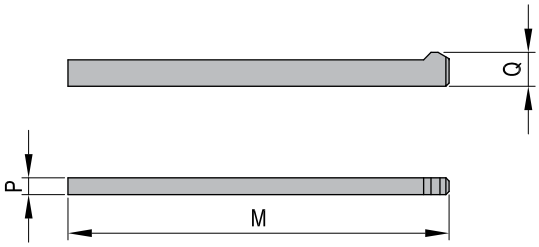

Артикул	M	P	Q	Для артикула
LL054E	180	7,9	16,0	**LL051E**
LL104E	254	9,9	24,0	**LL101E**
LL104	254	9,0	24,8	**LL151**
LL204	406	12,1	37,5	**LL201**

LL

Разделитель

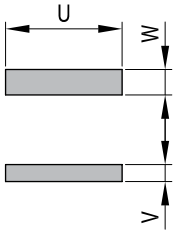

Артикул	U	V	W	Для артикула
LL056E	55,0	8,0	12,0	**LL051E**
LL106E	75,0	12,0	20,0	**LL101E**
LL106	76,2	12,4	22,2	**LL151**
LL206	114,3	25,3	38,1	**LL201**

CAD reference point

ООО "ВИВТЕХ" 127254, Москва, ул. Руставели д. 14, стр. 6; тел./факс +7 (495) 755-91-45
www.vivtech.ru info@vivtech.ru

Инструкция по установке LL-051 / LL-101 / LL-201

Jiffy

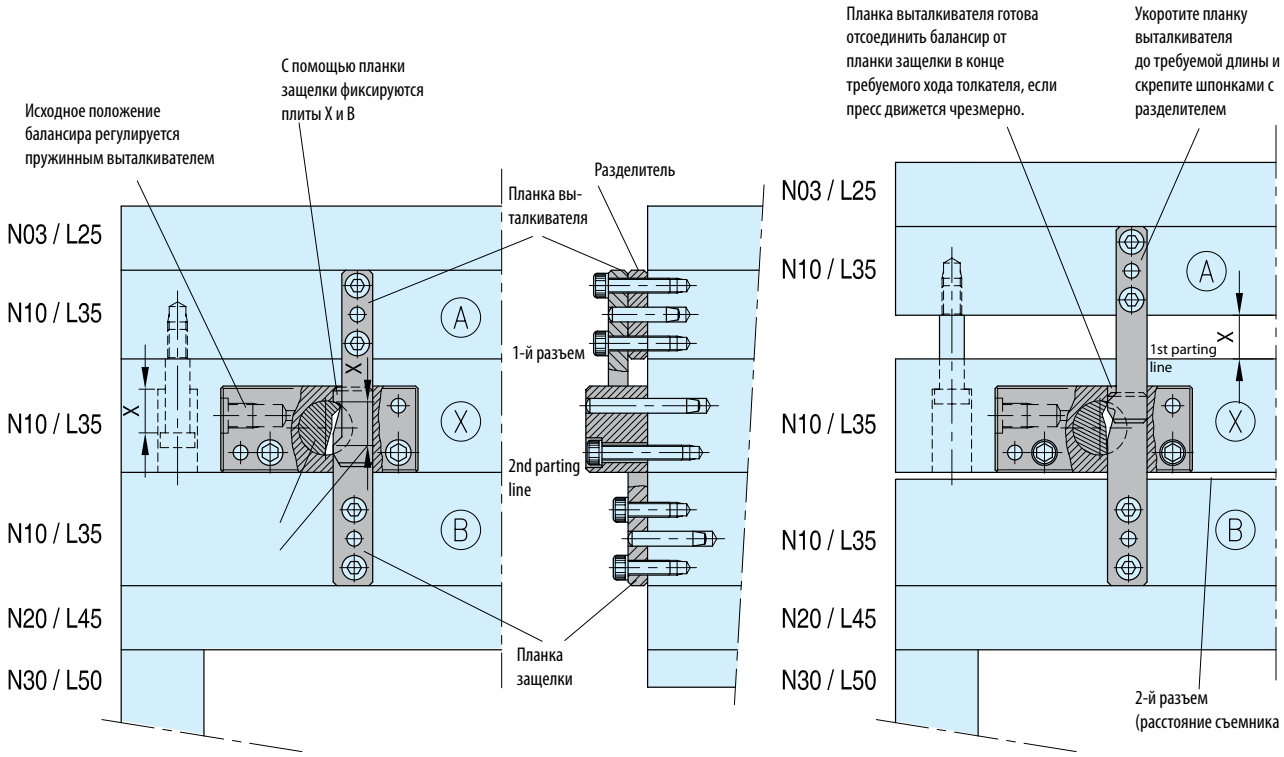

На одну форму необходимо не меньше 2 замков с защелкой, устанавливаемых соответственно на внешней поверхности (по центру формы).
Корпус должен крепиться винтами и шпонками параллельно подмодельной плите. Защелка и планки выталкивателя должны привинчиваться под углом 90° к линии разъема (отверстия со шпоночным пазом облегчают конечную регулировку). Планки должны свободно скользить в корпусе.

Регулировка:

Оба замка с защелкой должны быть точно отрегулированы. Неточности могут перекосить съемники и привести к поломке планок. Планки защелок и планки выталкивателя должны быть предварительно настроены, когда форма закрыта. Откройте форму и проверьте последовательность движений планок и съемника. Необходима точная регулировка. Повторяйте эту процедуру до тех пор, пока оба замка с защелкой не будут работать вместе точным образом.

После этого можно закрепить шпонкой планку защелки и планку выталкивателя. Перед регулировкой и в процессе ее наносите на все движущиеся части замка с защелкой смазку типа C168.

CAD reference point

Jiffy

Инструкция по установке LL-151

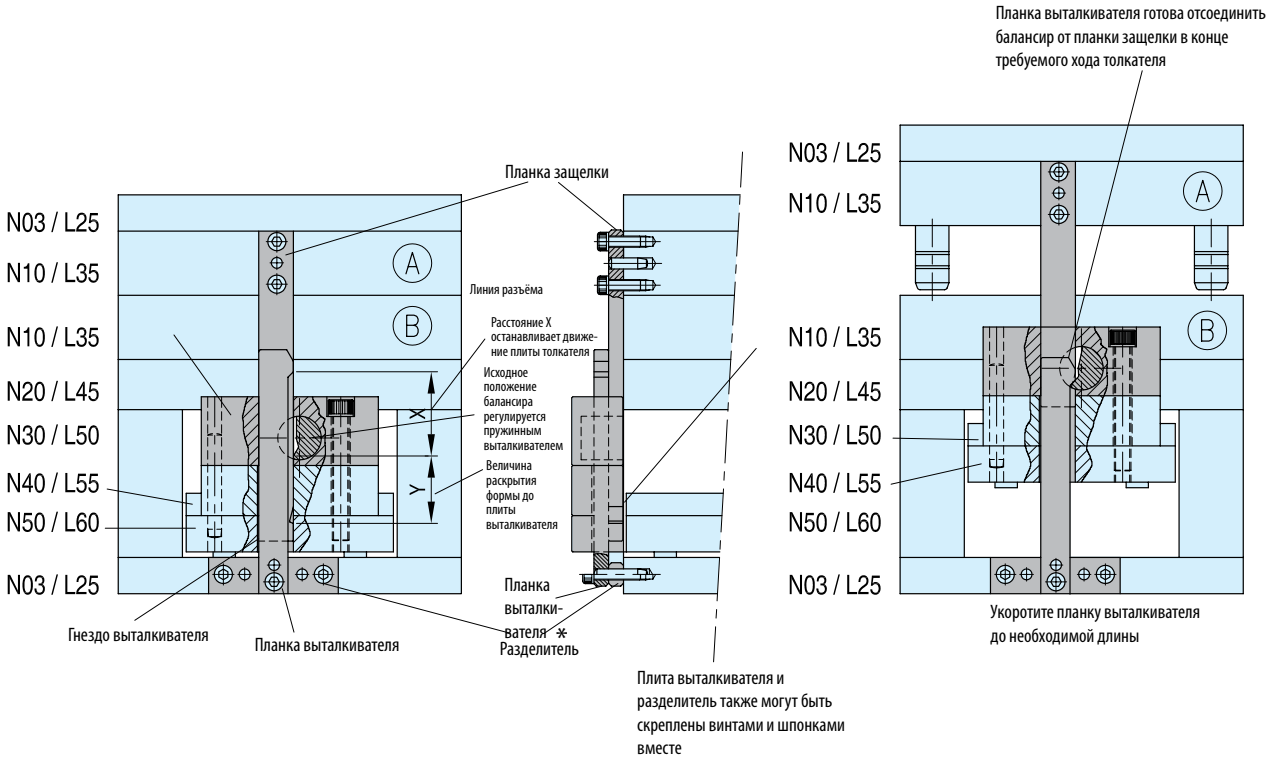

При использовании Замка с Защелкой LL-151 двигается плита толкателя (N 50) и она должна выступать в достаточной степени для того, чтобы можно было установить корпус и, в случае необходимости, разделитель*.
Корпус и разделитель привинчиваются и крепятся шпонкой к N 50.
Проделайте машинным способом прорезь в разделителе* и выступающих плитах толкателя под планки. Все прочие указания по установке изложены в инструкциях по LL-051, LL-101 и LL-201.

CAD reference point

ООО "ВИВТЕХ" 127254, Москва, ул. Руставели д. 14, стр. 6; тел./факс +7 (495) 755-91-45
www.vivtech.ru info@vivtech.ru