WZ 4041 - WZ 4051 - WZ 4055

Направляющие втулки LAMINA с буртиком, покрытые бронзой

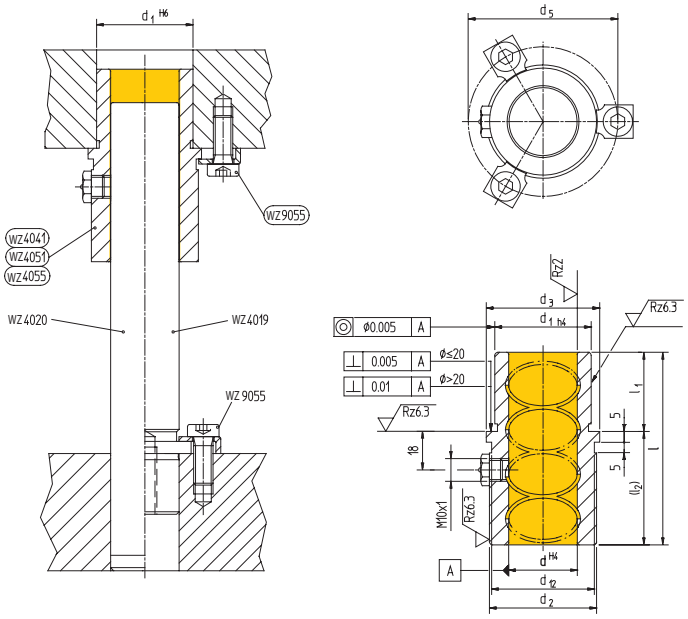

Материал: 1.6757
Твердость: 61 - 63 HRC
p_{max} = 150 Н/мм^2

Направляющие втулки с буртиком изготовлены из стали, направляющая поверхность покрыта оловянной бронзой.

Подходят для направляющих колонок **WZ 4020, WZ 4019, WZ 4000.**

Фиксаторы **(WZ 9055)** и винты входят в комплект.

Артикул	d	l	d_1	d_2	d_3	d_5	d_{12}	l_1	l_2
WZ 4041	**18/19**	**50**	28	31	34	41,0	29	18	32
WZ 4051	**18/19**	**70**	28	31	34	41,0	29	27	43
WZ 4055	**18/19**	**70**	28	31	34	41,0	29	18	52
WZ 4041	**24/25**	**55**	38	41	44	51,0	39	23	32
WZ 4051	**24/25**	**80**	38	41	44	51,0	39	32	48
WZ 4055	**24/25**	**80**	38	41	44	51,0	39	23	57
WZ 4041	**30/32**	**60**	45	50	53	63,0	48	26	34
WZ 4051	**30/32**	**90**	45	50	53	63,0	48	37	53
WZ 4055	**30/32**	**90**	45	50	53	63,0	48	26	64
WZ 4041	**40/42**	**67**	54	60	63	73,0	58	30	37
WZ 4051	**40/42**	**100**	54	60	63	73,0	58	47	53
WZ 4055	**40/42**	**100**	54	60	63	73,0	58	30	70
WZ 4041	**50/52**	**75**	65	76	79	89,0	74	35	40
WZ 4051	**50/52**	**110**	65	76	79	89,0	74	57	53
WZ 4055	**50/52**	**110**	65	76	79	89,0	74	35	75
WZ 4041	**63**	**90**	81	89	92	106,2	87	48	42
WZ 4051	**63**	**130**	81	89	92	106,2	87	67	63
WZ 4055	**63**	**130**	81	89	92	106,2	87	48	82
WZ 4041	**80**	**100**	100	108	111	125,2	106	48	52
WZ 4051	**80**	**150**	100	108	111	125,2	106	77	73
WZ 4055	**80**	**150**	100	108	111	125,2	106	48	102

Пример заказа: (Артикул + d + l) **WZ 4041 18 50**

ООО "ВИВТЕХ" 127254, Москва, ул. Руставели д. 14, стр. 6; тел./факс +7 (495) 755-91-45
www.vivtech.ru www.shop.vivtech.ru info@vivtech.ru